

MC 340-S32

E-NR: 6332776

Contact magnétique pour montage encastré dans des portes en acier, NC

Le MC 340 est un contact magnétique universel doté d'une fonction NC. Il peut être intégré à des systèmes de sécurité et de contrôle d'accès anti-intrusion, afin de surveiller, par exemple, des portes, portails et fenêtres contre toute ouverture non autorisée.

L'interrupteur, tout comme la pièce aimantée, sont protégés par un coffret étanche en plastique (IP 67) avec brides, permettant ainsi un montage facile dans le bois, sans autre accessoire.

L'adaptateur en plastique MC 300-S32 équipé d'un aimant puissant fait partie de ce kit et permet le montage dans des encadrements de portes et fenêtres en acier lorsqu'une plus grande distance de réaction est nécessaire. Avec fixation encliquetée pour deux épaisseurs différentes, 1 mm et 1,5 mm.

ADDITIONAL INFORMATION

Longueur de câble (m)	2m, 5m, 10m
Certifications	Class 1/2,FG, Class IIIA, EN 50131-2-6 Grade 2, INCERT B-582-1003, NBÚ CZ Typ 2,NBÚ SK Typ 2,NF&A2P, SBSC 9-200, VdS G 196670 Class B
Cote commutateur	48 VDC / 500 mA / 10 VA
Température de fonctionnement	-40°C – +70°C
Diamètre du foret mm	19
Distance de fermeture (bois) mm	35
Distance de fermeture (acier) mm	22
Dimensions du commutateur (L x Ø) mm	26 x 8
Grade	2
Type de produit	Détecteurs
Environnement	Extérieur, Intérieur
Groupe de produits	Contact magnétique

MC 340-S32

23 November 2026

Caractéristique du produit	Encastré
Domaine d'application	
Classe de sécurité	2
Fonction de contact	NC
Montage sur acier	Sans accessoires

ORDER INFORMATION

Model	E-NR	Description
MC 340-S32	6332776	Contact magnétique pour montage encastré dans des portes en acier, NC, câble 2 m
MC 340-S32-5	6332777	Contact magnétique pour montage encastré dans des portes en acier, NC, câble 5 m
MC 340-S32-10	6332778	Contact magnétique pour montage encastré dans des portes en acier, NC, câble 10 m

SCHEMATICS

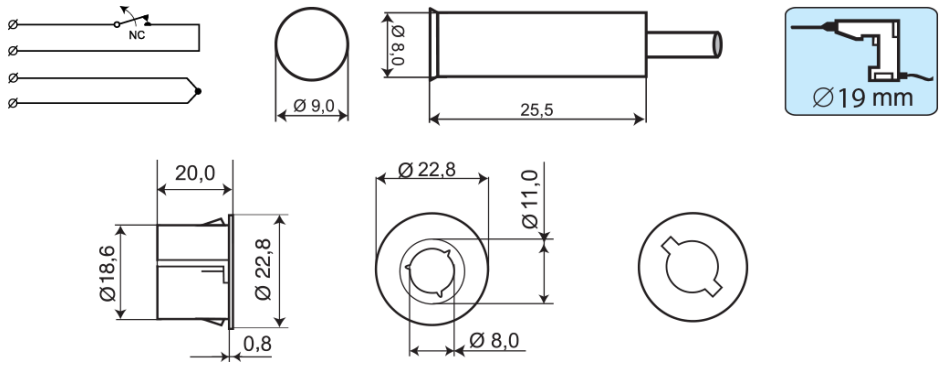

Alarmtech Sweden AB
Staffansväg 8B | 192 78 Sollentuna | Sweden
alarmtechglobal.com