

MC 340-S3

E-NR: 6332770

Contact magnétique pour montage encastré / en surface, NC

Le MC 340 est un contact magnétique universel doté d'une fonction NC. Il peut être intégré à des systèmes de sécurité et de contrôle d'accès anti-intrusion, afin de surveiller, par exemple, des portes, portails et fenêtres contre toute ouverture non autorisée.

L'interrupteur, tout comme la pièce aimantée, sont protégés par un coffret étanche en plastique (IP 67) avec brides, permettant ainsi un montage facile dans le bois, sans autre accessoire.

Cet ensemble comprend un coffret en plastique (MC 300-S3) pour montage en surface. L'interrupteur et l'aimant doivent être placés dans leurs supports respectifs. Livré avec support, couvercles et cale d'espacement de 6 et de 3 mm.

ADDITIONAL INFORMATION

Longueur de câble (m)	2m, 5m, 10m
Certifications	Class 1/2,FG, Class IIIA, EN 50131-2-6 Grade 2, INCERT B-582-1003, NBÚ CZ Typ 2,NBÚ SK Typ 2,NF&A2P, SBSC 9-200, VdS G 196670 Class B
Cote commutateur	48 VDC / 500 mA / 10 VA
Température de fonctionnement	-40°C – +70°C
Indice de protection	IP 67
Diamètre du foret mm	8
Distance de fermeture (bois) mm	17
Distance de fermeture (acier) mm	12
Dimensions du commutateur (L x Ø) mm	26 x 9
Dimensions de l'aimant (L x Ø) mm	26 x 9
Dimensions du commutateur (L x l x h) mm	55 x 14 x 13 mm
Dimensions de l'aimant (L x l x h) mm	55 x 14 x 13 mm
Grade	2

MC 340-S3

23 November 2026

Type de produit	Détecteurs
Environnement	Extérieur, Intérieur
Groupe de produits	Contact magnétique
Caractéristique du produit	En surface
Domaine d'application	
Certification de sécurité et schémas d'agrément	EN, F&P, FG, INCERT, NBU, NF&A2P, SBSC, VdS
Classe de sécurité	2, B
Classe environnementale	IIIA
Fonction de contact	NC

ORDER INFORMATION

Model	E-NR	Description
MC 340-S3	6332770	Contact magnétique pour montage encastré / en surface, NC, câble 2 m
MC 340-S3-5	6332771	Contact magnétique pour montage encastré / en surface, NC, câble 5 m
MC 340-S3-10	6332772	Contact magnétique pour montage encastré / en surface, NC, câble 10 m

SCHEMATICS

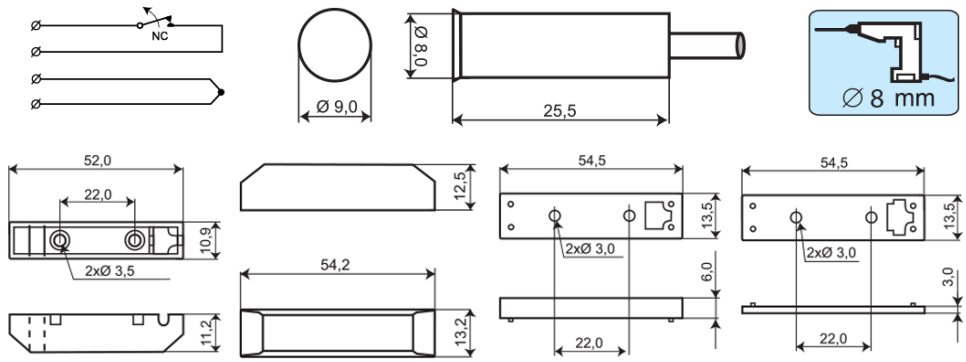

Alarmtech Sweden AB
Staffansväg 8B | 192 78 Sollentuna | Sweden
alarmtechglobal.com