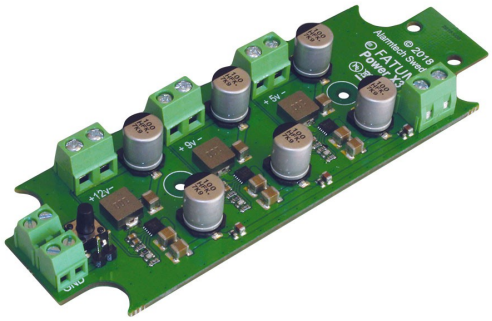

3097

E-NR: 5010339

Convertisseur DC/DC, 12-32 VDC-> 5 V, 9 V, 12 VDC.

Ce convertisseur est muni de trois sorties parallèles sur 5 V, 9 V et 12 VDC. Il pro-duit jusqu'à 2 A d'intensité par sortie, grâce à un régulateur abaisseur de tension. Grâce à sa plage d'alimentation étendue, de 12V à 32V, il convient à différentes applications industrielles pour une régulation de courant à partir de sources non contrôlées. Le courant repos est de 22 mA sans charge. L'unité utilise la modulation FPWM à fréquence constante pour obtenir une faible ondulation de la tension de sortie en cas de charge faible. Elle permet également un démarrage souple lorsque la charge est complète. L'unité comporte une protection contre les courts-circuits, les changements de température et l'arrachement. Elle peut être montée sur le module d'alimentation PSV, et convient également aux boîtiers modules de Fatum.

Plage d'alimentation étendue, de 12 à 32 VDC.

ADDITIONAL INFORMATION

Dimensions (L x W x H) mm	116 x 40 x 15
Tension de sortie	12 VDC, 5 VDC, 9 VDC, max 2A
Tension d'entrée	12-24 VDC
Type de produit	Matériel de raccordement
Environnement	Intérieur
Type d'accessoire	Convertisseur CC
Type de bornier	Vis/vis
Gamme de produits	Fatum
Caractéristique du produit	En surface

ORDER INFORMATION

Model	E-NR	Description	
3097.03	5010339		Convertisseur Power X3 DC/DC 12-32 VDC -> 5 V, 9 V, 12 V DC, vis

SCHEMATICS

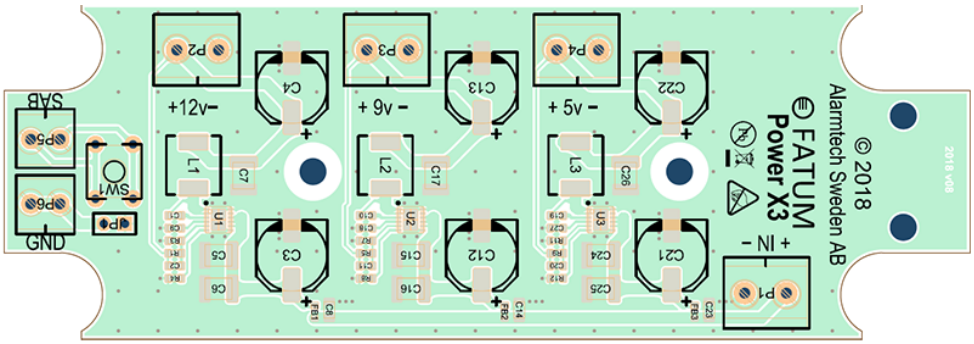

Alarmtech Sweden AB

Staffansväg 8B | 192 78 Sollentuna | Sweden

alarmtechglobal.com

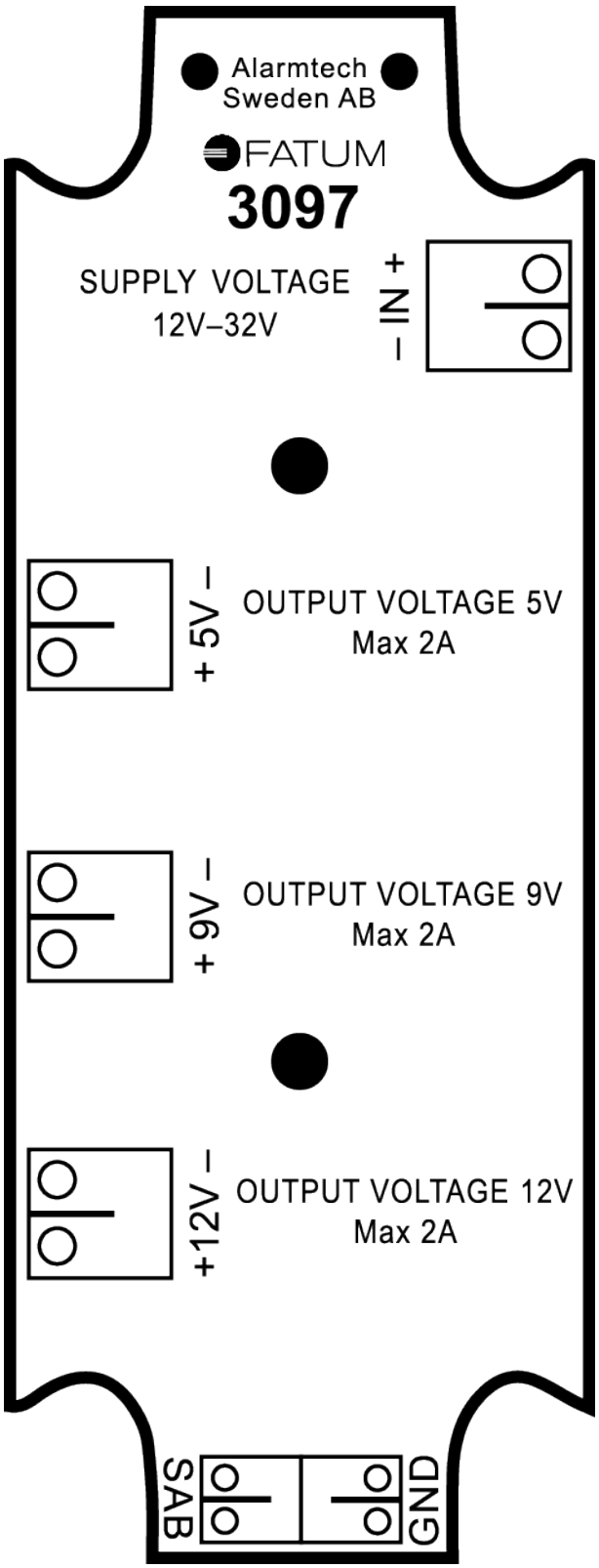
Alarmtech
Sweden AB
FATUM
3097
SUPPLY VOLTAGE
12V–32V
– IN +
+ 5V –
OUTPUT VOLTAGE 5V
Max 2A
+ 9V –
OUTPUT VOLTAGE 9V
Max 2A
+12V –
OUTPUT VOLTAGE 12V
Max 2A
SAB
GND