

MC 272

E-NR: 6332739

Contacto magnético de alta seguridad, Grado 3, NC/NA, 5 hilos, metal

El MC 272 es un contacto magnético utilizado en sistemas de alarma y de control de acceso para proteger puertas y ventanas, cuando se requiere un mayor nivel de seguridad. Está especialmente diseñado para su uso en bancos, museos, galerías de arte, centros comerciales, etc.

Tiene un interruptor y un imán extra para protegerse del sabotaje, lo que implica que la alarma sonará si el contacto es expuesto a un campo magnético externo. El ensamblaje está revestido de una cubierta de metal resistente al agua, permitiendo su instalación tanto en interiores como en exteriores.

ADDITIONAL INFORMATION

Longitud del cable (m)	2m, 6m, 10m
Certificado	Class 3/4,NF&A2P, CNPP 2134030001D0, GRADE 3 + RTC, SBSC 9-206
Capacidad límite máx	48 VDC / 250 mA / 5 VA
Temperatura de funcionamiento	-40°C – +70°C
Grado de protección	IP 67
Diámetro mm	9-10
GAP (materiales no magnéticos) mm	20
GAP (material magnético) mm	X
Medidas del conector (L x Ø) mm	37 x 11
Medidas del imán (L x Ø) mm	37 x 11
Distancia de manipulación (madera) mm	2
Distancia de manipulación (metal) mm	X
Grado	3
Montaje sobre acero	Con accesorios
Tipo de producto	Detectores

MC 272

23 November 2026

Entorno	Exterior, Interior
Grupo de productos	Contacto magnético
Característica del producto	Empotrado
Certificación de seguridad y esquemas de homologación	EN, F&P, FG, NF&A2P, SBSC
Clase de seguridad	3
Clase ambiental	IIIA
Función	NC/NO

ORDER INFORMATION

Model	E-NR	Description
MC 272	6332739	Contacto magnético de alta seguridad, NC, 2 m de cable, cubierta blanca
MC 272-6	6332740	Contacto magnético de alta seguridad, NC, 6 m de cable, cubierta blanca
MC 272-10	6332741	Contacto magnético de alta seguridad, NC, 10 m de cable, cubierta blanca

SCHEMATICS

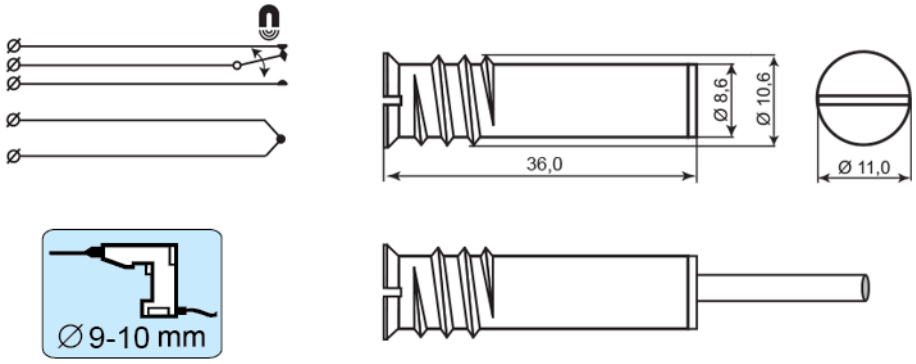

Alarmtech Sweden AB
Staffansväg 8B | 192 78 Sollentuna | Sweden
alarmtechglobal.com