

JB 24WH

E-NR: 6309549

Caja de conexión metálica

La JB 24WH es una caja de conexión metálica de 24 polos con calentador interno y conmutador de detección de manipulación para su uso en exteriores o entornos fríos. Está pensada para sistemas de alarma, de paso o de videovigilancia, en los que sea necesaria una caja segura, por ejemplo, verjas, portones, etc. La caja de conexión tiene una entrada de cable de plástico que resiste la radiación ultravioleta y que permite pasar un cable de un diámetro de entre 4,5 y 10 mm.

ADDITIONAL INFORMATION

Consumo de energía	1 W/ 80 mA (12 V AC/DC), 4 W / 160 mA (24 V AC/DC)
Grado de protección	IP 43
Tipo de producto	Material de conexión
Dimensiones (L x W x H) mm	115 x 65 x 28
Entorno	Exterior, Interior
Bornera de conexión	Emparejamiento, Protección contra sabotaje
Tipo de terminal	Tornillo
Serie	JB-Serie

JB 24WH

25 November 2026

Carcasa	Metal
Característica del producto	De superficie

ORDER INFORMATION

Model	E-NR	Description
JB 24WH	6309549	Caja de conexión metálica, 24 polos, calentador interno

SCHEMATICS

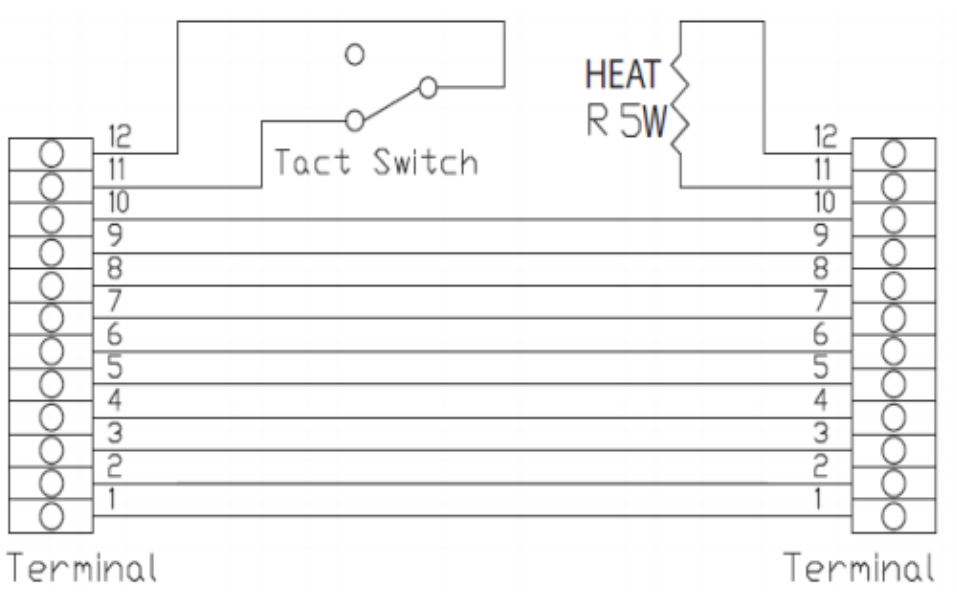

Alarmtech Sweden AB
Staffansväg 8B | 192 78 Sollentuna | Sweden
alarmtechglobal.com