

GD 475-SJ

E-NR: 6310406

Detector de rotura de cristal para la mayoría de tipos de cristal con caja de conexiones, pegado, GD 475-SJ

El GD 475-SJ tiena las mismas caracteristicas que el GD 475 con salida de transistor y se conecta al panel de control mediante la unidad de interfaz / unidad analizadora IU 400. El detector tiene un cable en spiral con conector modular que se conecta a la caja de conexiones JB 103-4, lo que le permite desconectado rápida y fácilmente del circuito detector cuando por ejemplo, se tienen que limpiar las ventanas.

ADDITIONAL INFORMATION

Certificado	F&P, FG, VdS G 121503 Class B
Voltaje entrada	5-15 VDC
Indicación alarma	LED
Temperatura de funcionamiento	-40 – +55°C
Tipo de producto	Detectores
Grado de protección	IP 67
Entorno	Exterior, Interior
Dimensiones (H x Ø) mm	11 x 26
Grado	3
Grupo de productos	Rotura de vidrio
Característica del producto	De superficie, Pegado
Certificación de seguridad y esquemas de homologación	EN, F&P, FG, SBSC, VdS
Clase de seguridad	3, B

Clase ambiental IIIA

ORDER INFORMATION

Model	E-NR	Description
GD 475-SJ	6310406	Detector de rotura de cristal con salida de transistor, cable en espiral con contacto modular y caja de conexiones JB 103-4

SCHEMATICS

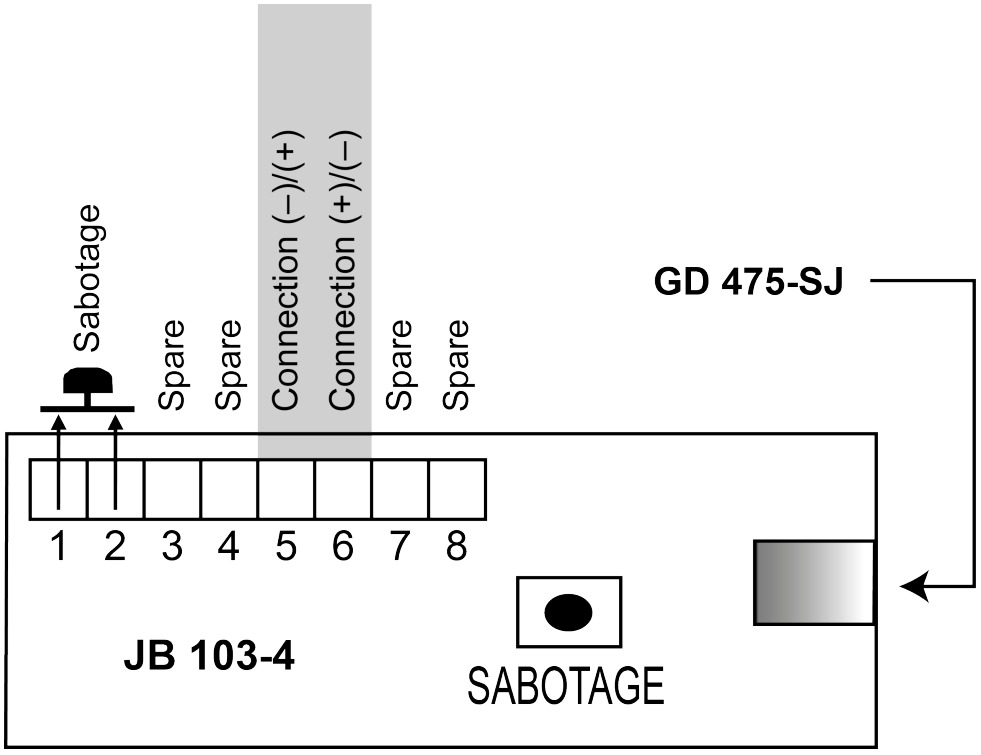

GD 475-SJ

27 November 2026

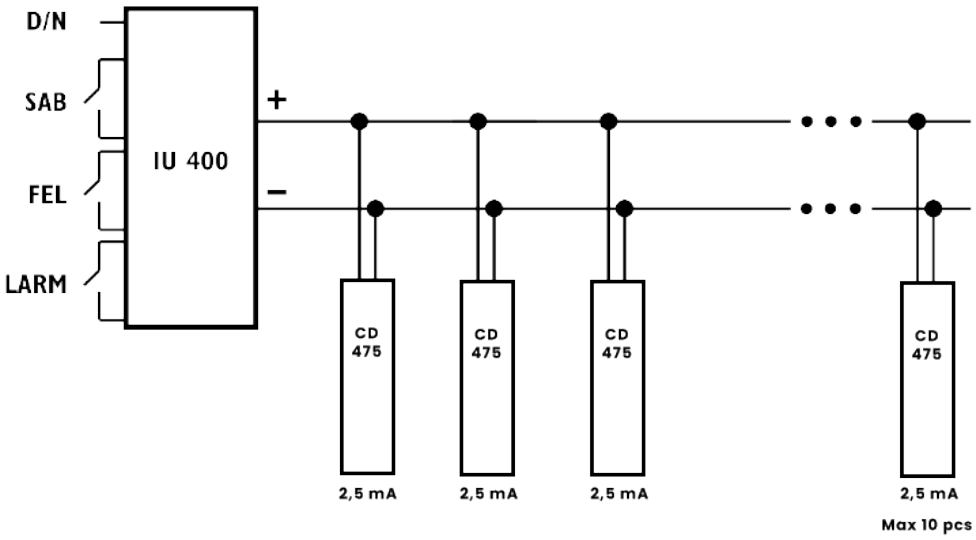

Alarmtech Sweden AB
Staffansväg 8B | 192 78 Sollentuna | Sweden
alarmtechglobal.com