

DL RJ12

E-NR: 6310767

Bucle de puerta con conexión RJ12, cable espiral

El DL RJ12 es un bucle de puerta compuesto por un cable espiral flexible de 6 conductores con conector modular RJ12 en ambos extremos, y dos cajas de conexiones (JB 103-6) con conexión modular y 8 bornes de tornillo, de los cuales 2 están destinados al contacto de apertura.

El bucle de puerta está diseñado para puertas correderas, ventanas abatibles y otros elementos donde se requiere un cable flexible en sistemas de alarma y control de accesos.

La caja de conexiones está equipada con un sistema de alivio de tensión para el conector modular, donde la tapa bloquea las ranuras del cable contra la base para garantizar una instalación segura. Los bornes de tornillo tienen una función de elevación para un montaje seguro. La caja dispone de un contacto antisabotaje que protege contra la apertura de la carcasa. El cable está fabricado en PUR, lo que lo hace más elástico y duradero que un cable de PVC. El cable está disponible en dos tamaños: 100 cm y 250 cm (longitud extendida recomendada). La caja y el cable están disponibles en color negro o blanco. Área máxima de conductor conectable: 1,5 mm².

ADDITIONAL INFORMATION

Color	Blanco, Negro
Material de la carcasa	ABS Plastic
Conexión	9 screw terminals, RJ12
Capacidad límite máx	30 VDC/50 mA
Dimensiones (L x W x H) mm	91 x 31 x 23
Tipo de producto	Material de conexión
Entorno	Interior
Bornera de conexión	Emparejamiento, Protección contra sabotaje

DL RJ12

24 November 2026

Transferencia de marco	Cable en espiral
Línea de productos	Alarmtech
Característica del producto	De superficie

ORDER INFORMATION

Model	E-NR	Description
DL RJ12-50	6310767	Door loop with RJ12 connection, spiral cable, 250 cm, black
DL RJ12-100	6310768	Bucle de puerta con conexión RJ12, cable espiral, 100 cm
DL RJ12-250	6310769	Bucle de puerta con conexión RJ12, cable espiral, 250 cm
DL RJ12-50-BL	6310770	Bucle de puerta con conexión RJ12, cable espiral, 50 cm, negro
DL RJ12-100-BL	6310771	Bucle de puerta con conexión RJ12, cable espiral, 100 cm, negro
DL RJ12-250-BL	6310772	Bucle de puerta con conexión RJ12, cable espiral, 250 cm, negro

SCHEMATICS

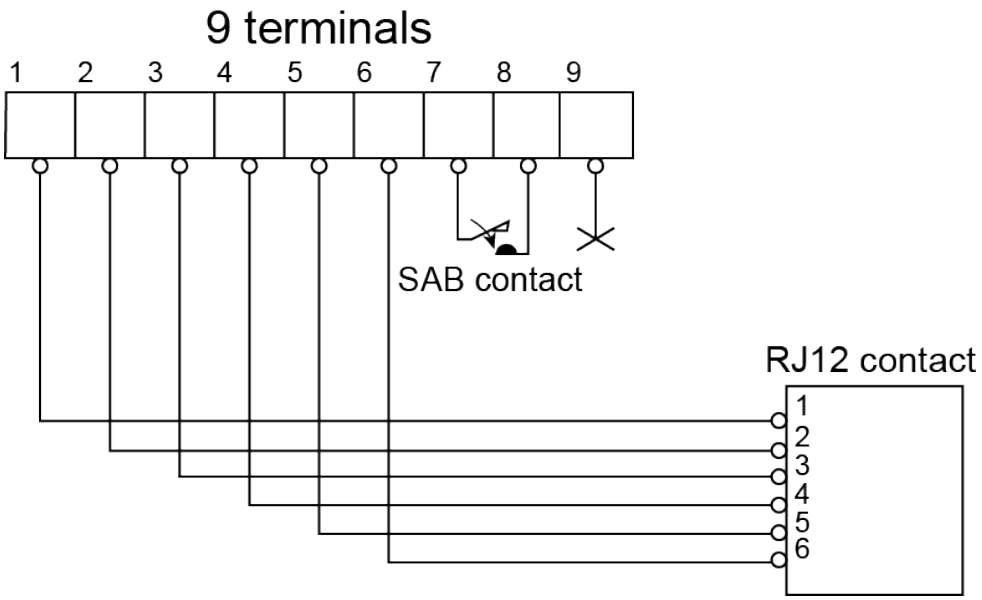

Alarmtech Sweden AB
Staffansväg 8B | 192 78 Sollentuna | Sweden
alarmtechglobal.com

DL RJ12

24 November 2026

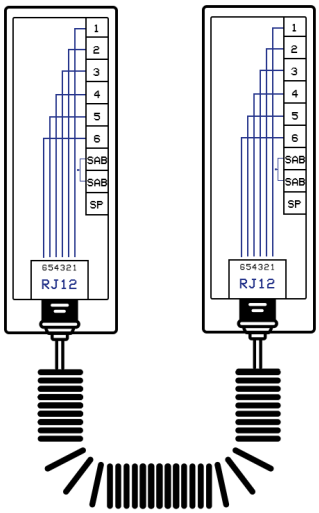

Alarmtech Sweden AB
Staffansväg 8B | 192 78 Sollentuna | Sweden
alarmtechglobal.com