MC 270-S56

Grado 3, NC, 4 hilos, conjunto de aluminio, alta potencia, placa L

Ficha de datos

Montaje	De superficie
Función	NC
Certificado	EN 50131-2-6 Grade 3, Class IIIA, VdS G 116030 Class C, INCERT B-582-1003, SBSC 9-205, Class 3/4, F&P, NBÚ CZ Typ 3, NBÚ SK Typ 3
Capacidad límite máx	48 VDC / 500 mA / 10 VA
Imán	Alnico 5
Montaje en materiales magnéticos	Posible sin accesorios
GAP (materiales no magnéticos) mm	36
Sabotaje (materiales no magnéticos) mm	20
GAP (material magnético) mm	30
Sabotaje (material magnético) mm	17
Antisabotaje	Si
Conexión	Cable
Material de la carcasa	Aluminio
Temperatura de funcionamiento	-40°C – +70°C
Grado de protección	IP 67
Medidas del conector (L x W x H) mm	104 x 40 x 15
Medidas del imán (L x W x H) mm	74 x 25 x 15
Grade	3

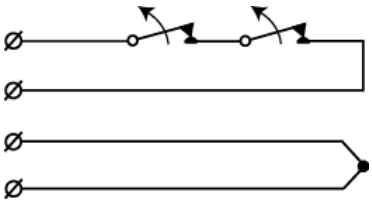

El kit MC 270-S56 está diseñado para su instalación en puertas de garaje, puertas industriales, etc. al nivel del suelo.

El kit incluye un contacto magnético MC 270-C dentro de un MC 200-6 y un imán potente extra en un MC 200-5 permitiendo que el contacto actúe en huecos más grandes.El ensamblaje instalado en el suelo puede soportar el peso de un coche. Viene con un soporte en forma de L para su instalación, que permite un fácil ajuste del imán a la puerta, facilitando la correcta instalación del kit.

El conjunto MC 270-S56 incluye 1,0 m de tubo flexible armado (MC T4).

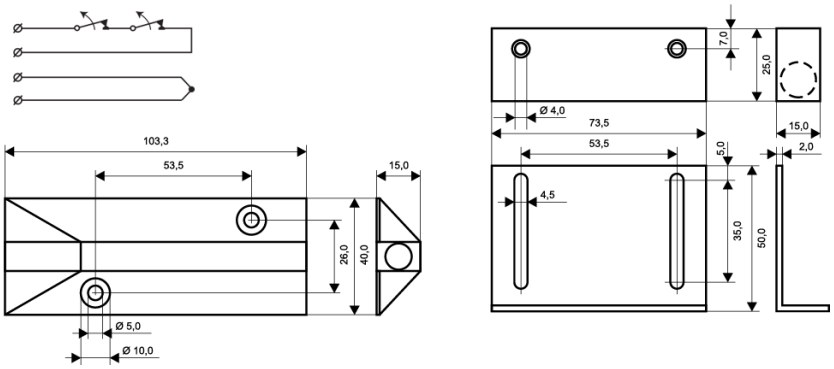
103,3
53,5
15,0
26,0
40,0
Ø 5,0
Ø 10,0
7,0
25,0
Ø 4,0
73,5
53,5
15,0
2,0
5,0
4,5
35,0
50,0